Ersatzteilzeichnung

Hochdruckspritzpistole ST-2615

Artikel-Nr. 202615500

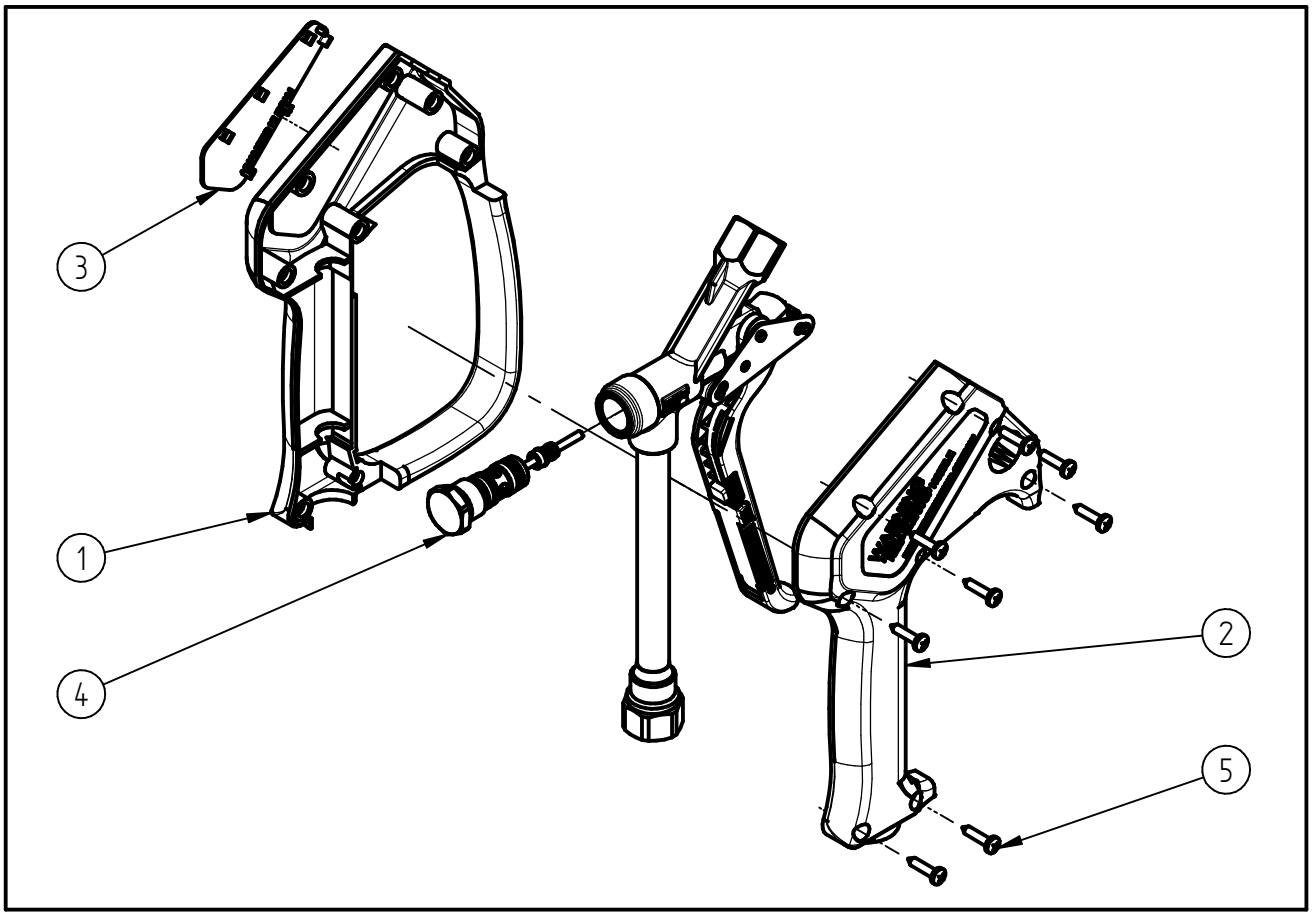

Pos.	Artikelnummer	Benennung
1	020008615	Halbschale m.Bügel ST-2600 schw
2	020008620	Halbschale ST-2600 schwarz
3	020008701	Schild ST-2615 blau RAL 5007
4	202315490	Repair-Kit ST-2315 Keramik
5	900035161	Repair-Kit Schrauben